Kamlok Vaterteil Typ A nach MIL A-A-59326A mit BSPP Innengewinde – Aluminium ADC12

Kamlok Male Adapter type A - MIL A-A-59326A with female BSPP thread - Aluminium ADC12

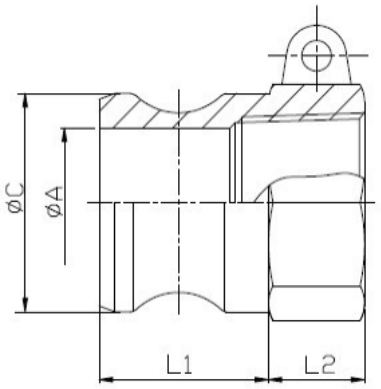

Größe	ØA	ØC	L1	L2
½“	12,8	23,84	25,4	14,6
¾“	21,2	32,1	25,5	14,5
¾“ x ½“	21,2	32,1	27	14
1“	24	36,7	33,5	15,5
1 ¼“	28,5	45,5	39,6	15
1 ½“	36,5	53,4	41	15
2“	46	63	47,5	15,5
2 ½“	56,6	75,8	49,2	19
3“	73	91,5	50	19
4“	98	119,5	52,5	24
5“	126,5	145,6	54	25,5
6“	152,5	176	57	25,5
8“	201	231	85	28

Technische Änderungen vorbehalten
VI021590025

MCC Germany GmbH
Langbaurghstr. 5
D – 53842 Troisdorf
Geschäftsführer: Bernd Kurth

Sitz: Troisdorf
Amtsgericht: Siegburg HRB 13119
USt-IdNr.: DE277222329

Bankverbindung:
VR-Bank Rhein-Sieg e.G.
IBAN: DE19370695200700605019
BIC: GENODED1RST

Kamlok Mutterteil Typ B nach MIL A-A-59326A mit BSPT Außengewinde - Aluminium ADC12

Kamlok Female Coupler type B - MIL A-A-59326A with male BSPT thread - Aluminium ADC12

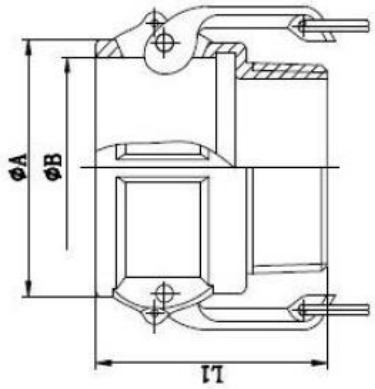

Größe	ØA	ØB	L
½“	33	24	46,6
¾“	41	32,5	47
¾“ x ½“	41	32,5	47
1“	48	37,3	56
1 ¼“	57	46	63
1 ½“	3866	54	66
2“	77	63,8	76
2 ½“	89,7	76,5	83
3“	106	92,2	87
4“	137	120,24	94
5“	163	146,2	98,5
6“	195	176,5	108,5
8“	258	232	140

Technische Änderungen vorbehalten

MCC Germany GmbH
Langbaurghstr. 5
D – 53842 Troisdorf
Geschäftsführer: Bernd Kurth

Sitz: Troisdorf
Amtsgericht: Siegburg HRB 13119
UStIdNr.: DE277222329

Bankverbindung:
VR-Bank Rhein-Sieg e.G.
IBAN: DE19370695200700605019
BIC: GENODED1RST
VI021590025

Kamlok Mutterteil Typ C nach MIL A-A-59326A mit Stutzen für Schelleneinband - Aluminium ADC12

Kamlok Female Coupler type C - MIL A-A-59326A with with grooved hose-shank - Aluminium ADC12

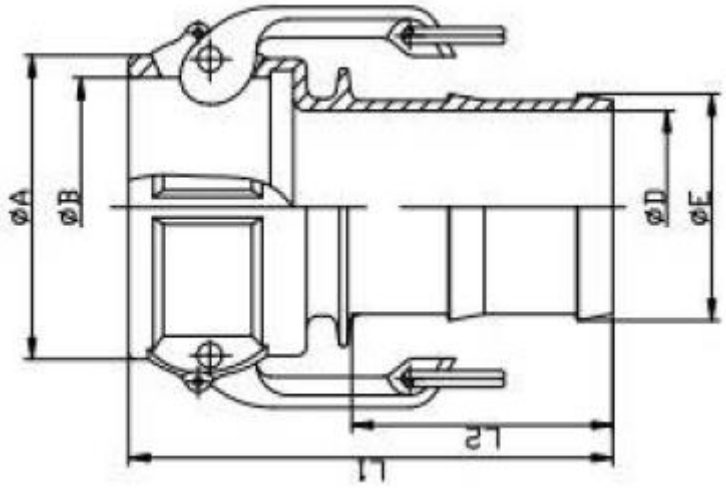

Größe	ØA	ØB	ØD	ØE	L1	L2
½“	33	24	8	15	64	34
¾“	41	32,5	13	21,4	92,5	51
¾“ x ½“	41	32,5	8	15	65,5	34
1“	48	37,3	19,5	27,3	106	57
1 ¼“	57	46	25,5	34	112	57
1 ½“	66	54	31,7	40,4	118	60,5
2“	77	63,8	44	53,2	135	70
2 ½“	89,7	765	57	66,7	147	79,25
3“	106	92,2	67,5	79,3	161	105
4“	137	120,24	94	104,7	164,5	106
5“	163	146,2	117	129,8	188,5	114,5
6“	195	176,53	142	155	230,2	167,7
8“	253	202	190	204,8	245	174

Technische Änderungen vorbehalten
VI021590025

MCC Germany GmbH
Langbaurghstr. 5
D – 53842 Troisdorf
Geschäftsführer: Bernd Kurth

Sitz: Troisdorf
Amtsgericht: Siegburg HRB 13119
UStIdNr.: DE277222329

Bankverbindung:
VR-Bank Rhein-Sieg e.G.
IBAN: DE19370695200700605019
BIC: GENODED1RST

Kamlok Muterteil Typ D nach MIL A-A-59326A mit BSPP Innengewinde - Aluminium ADC12

Kamlok female Coupler type D - MIL A-A-59326A with female BSPP thread - Aluminium ADC12

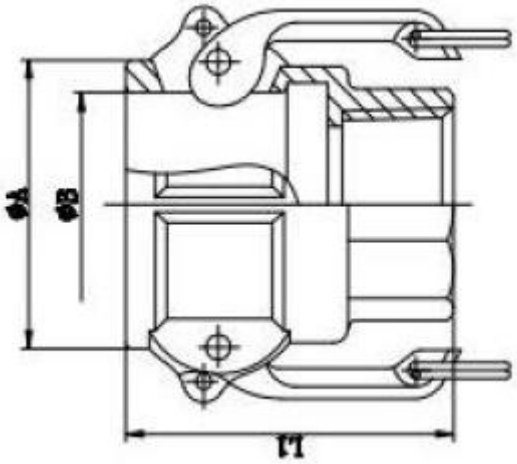

Größe	ØA	ØB	L
½“	33	24	45,3
¾“	41	32,5	46
¾“ x ½“	41	32,5	46
1“	48	37,3	56
1 ¼“	57	46	63
1 ½“	66	54	66
2“	77	63,8	76
2 ½“	89,7	76,5	83
3“	106	92,2	87
4“	137	120,24	93,5
5“	163	146,2	99
6“	195	176,53	108,5
8“	258	232	140

Technische Änderungen vorbehalten

MCC Germany GmbH
Langbaurghstr. 5
D – 53842 Troisdorf
Geschäftsführer: Bernd Kurth

Sitz: Troisdorf
Amtsgericht: Siegburg HRB 13119
UStIdNr.: DE277222329

Bankverbindung:
VR-Bank Rhein-Sieg e.G.
IBAN: DE19370695200700605019
BIC: GENODED1RST
VI021590025

Kamlok Vaterteil Typ E nach MIL A-A-59326A mit Stutzen für Schelleneinband - Aluminium ADC12

Kamlok Male Adapter type E - MIL A-A-59326A with with grooved hose-shank - Aluminium ADC12

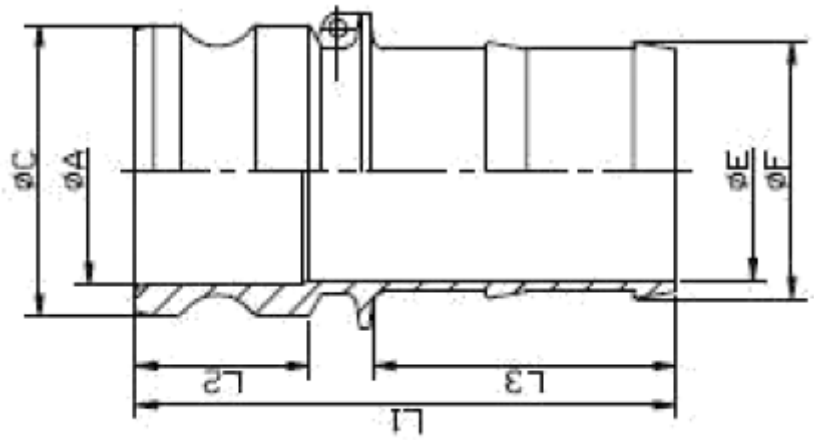

Größe	ØA	ØC	ØE	ØF	L1	L2	L3
½“	13	23,84	8	15,1	72	25,4	35
¾“	21,2	32,1	13	21,5	102	25,4	51
¾“ x ½“	21,2	32,1	8	15,1	67	27	40
1“	24	36,7	19,5	27,3	102	33,5	57
1 ¼“	28,5	45,5	25,5	34	108	39,6	57
1 ½“	36,5	53,4	31,7	40,4	113	37,1	60,5
2“	46,5	63	42,5	53	131	43,5	70
2 ½“	56,6	75,8	57	66,7	142	45,6	79,25
3“	73	91,5	67,5	79,3	166	42,75	102
4“	98	119,5	92	104,7	173,5	46,5	107
5“	126,5	145,6	117	129,8	183,5	50,8	114,5
6“	152,5	175,93	144,4	155	232,85	57,15	167,7
8“	199	226,8	190	204,47	274	71	195

Technische Änderungen vorbehalten

MCC Germany GmbH
Langbaurghstr. 5
D – 53842 Troisdorf
Geschäftsführer: Bernd Kurth

Sitz: Troisdorf
Amtsgericht: Siegburg HRB 13119
UStIdNr.: DE277222329

Bankverbindung:
VR-Bank Rhein-Sieg e.G.
IBAN: DE19370695200700605019
BIC: GENODED1RST
VI021590025

Kamlok Vaterteil Typ F nach MIL A-A-59326A mit BSPT Außengewinde - Aluminium ADC12

Kamlok Male Adapter type F - MIL A-A-59326A with male BSPT thread - Aluminium ADC12

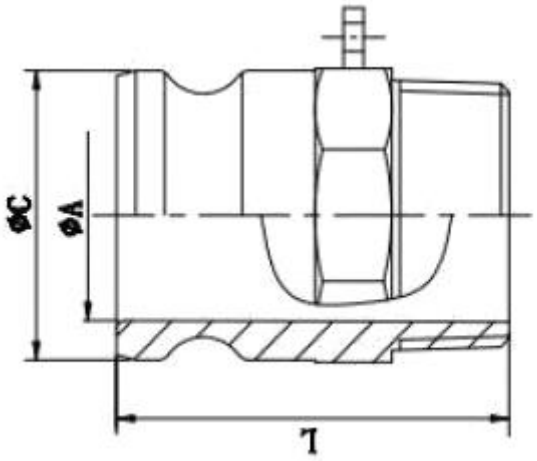

Größe	ØA	ØC	L1
½“	13	23,84	55
¾“	21,2	32,1	55
¾“ x ½“	21,2	32,1	56
1“	24	36,7	66
1 ¼“	28,5	45,5	73,6
1 ½“	36,5	53,4	76
2“	46	63	84,5
2 ½“	56,6	75,8	96,5
3“	73	91,5	100
4“	98	119,5	112
5“	126,5	145,6	119,5
6“	152,5	176	128,5
8“	201,5	231	160

Technische Änderungen vorbehalten

Kamlok Kappe Typ DC nach MIL A-A-59326A - Aluminium ADC12
Kamlok Dust cap type DC - MIL A-A-59326A - Aluminium ADC12

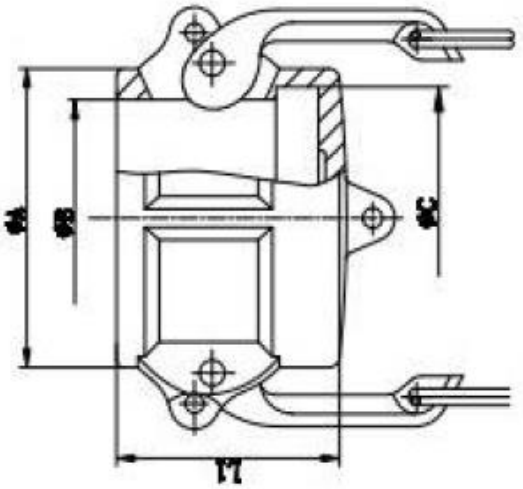

Größe	ØA	ØB	ØC	L
½“	33	24	27,2	29,8
¾“	41	32,5	36	33
1“	48	37,3	40,5	38
1 ¼“	57	46	51	44
1 ½“	66	54	56,5	46
77	63,8	67,5	52	71
2 ½“	89,7	76,5	80,5	54
3“	106	92,2	96	56
4“	137	120,24	124,5	58,5
5“	163	146,2	150,5	59
6“	195	176,53	180,5	62,5
8“	258	232	236,8	110

Technische Änderungen vorbehalten

MCC Germany GmbH
Langbaurghstr. 5
D – 53842 Troisdorf
Geschäftsführer: Bernd Kurth

Sitz: Troisdorf
Amtsgericht: Siegburg HRB 13119
UStIdNr.: DE277222329

Bankverbindung:
VR-Bank Rhein-Sieg e.G.
IBAN: DE19370695200700605019
BIC: GENODED1RST

Kamlok Stopfen Typ DP nach MIL A-A-59326A - Aluminium ADC12

Kamlok Duct plug type DP - MIL A-A-59326A - Aluminium ADC12

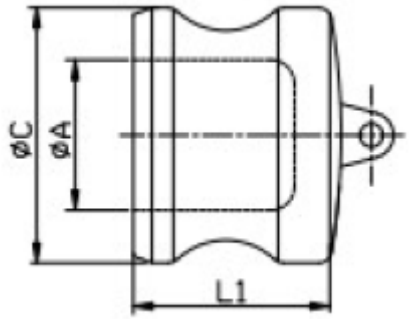

Größe	ØA	ØC	L
½“	13	23,84	25,4
¾“	21,2	32,1	25,4
1“	24	36,37	32
1 ¼“	28,5	45,5	37,5
1 ½“	36,5	53,4	37
2“	46	63	43
2 ½“	56,6	75,8	46
3“	73	91,5	48
4“	98	119,5	50
5“	126,5	145,6	55
6“	152,5	176	57,15
8“	201,5	211,9	85

MCC Germany GmbH
Langbaurghstr. 5
D – 53842 Troisdorf
Geschäftsführer: Bernd Kurth

Sitz: Troisdorf
Amtsgericht: Siegburg HRB 13119
UStIdNr.: DE277222329

Bankverbindung:
VR-Bank Rhein-Sieg e.G.
IBAN: DE19370695200700605019
BIC: GENODED1RST